02432350

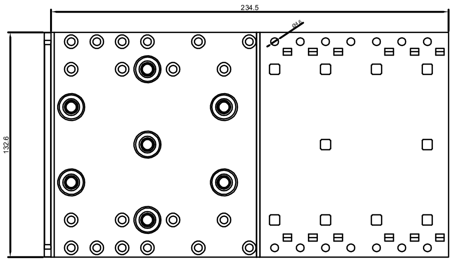
234.5
Ø4.6
132.6

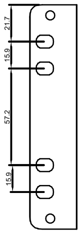
21.7
15.9
57.2
15.9

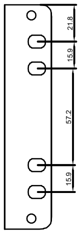
21.8
15.9
57.2
15.9

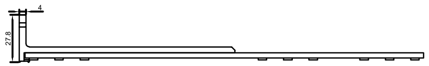

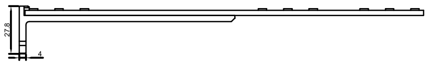

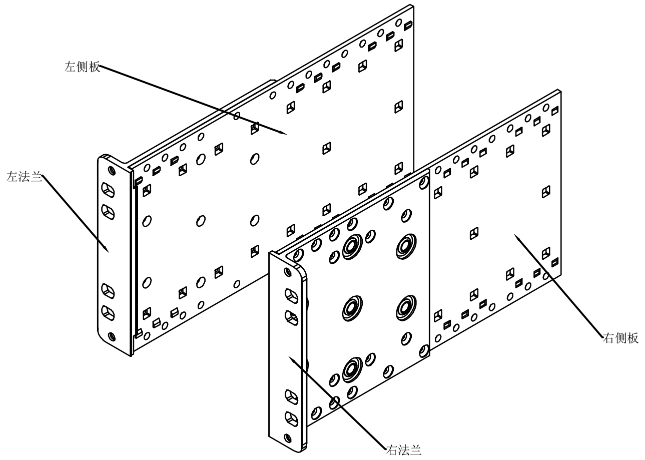
左侧板
左法兰
右侧板
右法兰

|  |  |  |  |  |  |
|---|---|---|---|---|---|
| ⑤ |  |  |  |  |  |
| ④ |  |  |  |  |  |
| ③ |  |  |  |  |  |
| ② |  |  |  |  |  |
| ① |  |  |  |  |  |
| 标记 | 处数 | 变更内容 | 版本号 | 签名 | 年 月 日 |
| 设计 |  |  | 标准化 |  |  |
| 审核 |  |  | 批准 |  |  |

|  |  |  |  |
|---|---|---|---|
| 5052 |  |  | 瑞德科诺 RDEKONO<br>北京瑞德科诺电子设备有限公司<br>Beijing Rdekono Electronic Equipment Co., Ltd |
| 阶 段 标 记 | 质量 | 比例 | 3U235侧板-R型 |
|  | 0.83 | 1:1 |  |
|  |  |  | 02432350 |
| 共1张 第1张 | 版本 V1.0 |  | 替代 |

版权归北京瑞德科诺所有，未经书面许可严禁复制或传递给第三方。